Electrolux PROFESSIONAL

Movimentazione Stoviglie Tavolo prelavaggio con vasca destra - 900 mm

ARTICOLO N°

MODELLO N°

NOME

SIS #

AIA #



865357 (BHPPTB09R) Tavolo prelavaggio con vasca destra, 900 mm per lavapentole/oggetti passante

Descrizione

Articolo N°

Per lavapentole. Top in acciaio inox AISI 304 lucidato, con bordo antigocciolamento e pannello posteriore paraspruzzi. N. 2 gambe tubolari a sezione quadrata 40x40 mm su piedini regolabili. Dimensione vasca 700x500x250h mm, gocciolatoio con alloggiamento per valvola shut-off (non inclusa). Vascone sul lato destro.

Caratteristiche e benefici

- Forniti smontati e facile da rimontare.
- I tavoli di prelavaggio sono dotati di alzatina, vasca profonda e cestello filtro in acciaio inox rimovibile.
- Disponibile con ripiani inferiori lisci e grigliati, gruppo doccia di prelavaggio e valvola di spegnimento.

Costruzione

- Interamente in acciaio inox AISI 304.
- Devono essere fissati alla lavastoviglie e dotati di una coppia di piedini all'altra estremità.
- Tutte le superfici lisce con finitura lucida.
- Gambe tubolari quadrate in acciaio inox 40x40 mm.
- Piani completamente piegati con profilo anti-gocciolamento per una pulizia facile e sicura.

Accessori opzionali

- Filtro per vasca tavoli di prelavaggio — PNC 864068 ❑
- Ripiano inferiore grigliato per tavolo lavaggio per lavapentole, 900 mm — PNC 865365 ❑
- Kit per fissaggio a pavimento di 2 gambe quadre composto da 2 piedini con flange e tasselli. — PNC 865386 ❑
- Ripiano inferiore per tavolo lavaggio per lavapentole, 900 mm — PNC 865387 ❑
- Sifone singolo in plastica da 2 " per lavatoi — PNC 895313 ❑

Approvazione:

Movimentazione Stoviglie Tavolo prelavaggio con vasca destra - 900 mm

Fronte

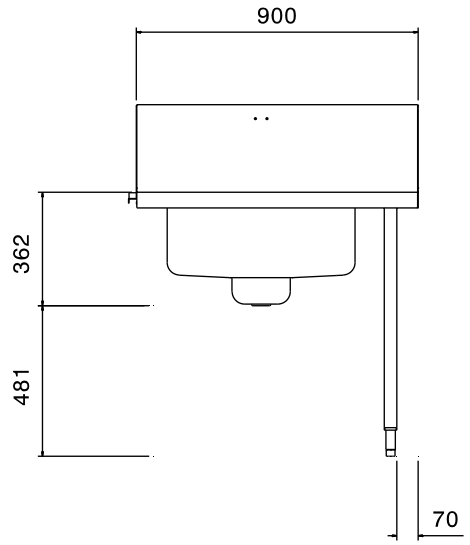

Lato

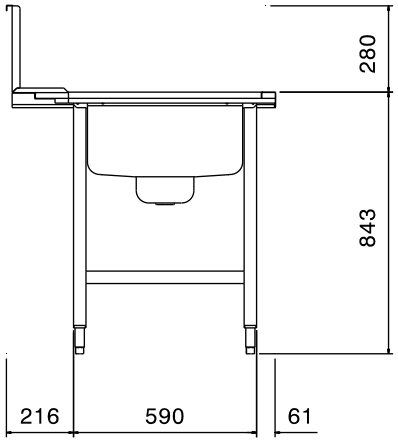

Alto

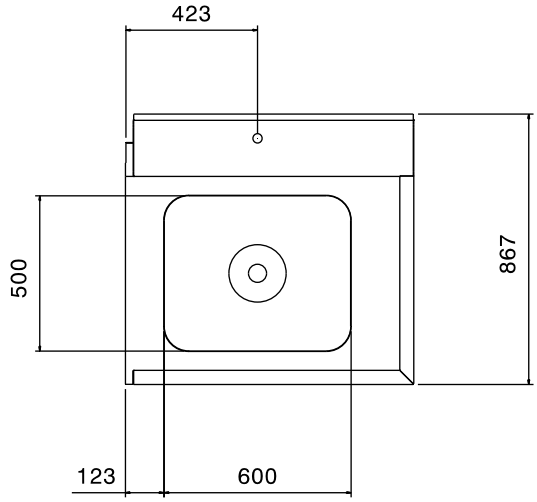

Informazioni chiave

Dimensioni esterne, larghezza:	
865357 (BHPPTB09R)	900 mm
Dimensioni esterne, profondità:	867 mm
Dimensioni esterne, altezza:	1093 mm
Peso netto:	8 kg

L'azienda si riserva il diritto di apportare modifiche ai prodotti senza preavviso